305mm
无刷冷凝风机 24V DC
305mm
BRUSHLESS AXIAL FAN

专利产品Patents:
专利号：ZL200720124740.1
专利号：ZL200720187994.8
专利号：ZL200720187993.3

E1 10R-035598

型号/Model:

AX24BL010C-S305-1SP-02
AX24BL010C-S305-2SP-02
AX24BL010C-S305-VSP-02

吸 Suction

单速版 1 Speed Version
双速版 2 Speed Version
无级变速版 Variable Speed Version

产品特点

低耗能
超长使用寿命
免维护
环保
高效率
可靠性高
短路保护
过电流保护
过热保护
过压保护
低压保护
电机堵转保护

Features:

Low Power Consumption
Super Long Service Life
Maintenance free
Environmental Friendly
High Efficiency
High Reliability
Short circuit protection
Over-current protection
Over-temperature protection
Over-voltage protection
Under-voltage protection
Locked-rotor protection

试验电压 26V DC Test Voltage 26V DC

静压 Static pressure 毫米水柱 (mmH_2O)	Suction 吸风式	
	风量 Airflow 立方米/小时（m^3/h）	输入电流 Current Input 安培（A）
0	2680	6.8
5	2450	7.5
10	2100	7.8
15	1700	8.0
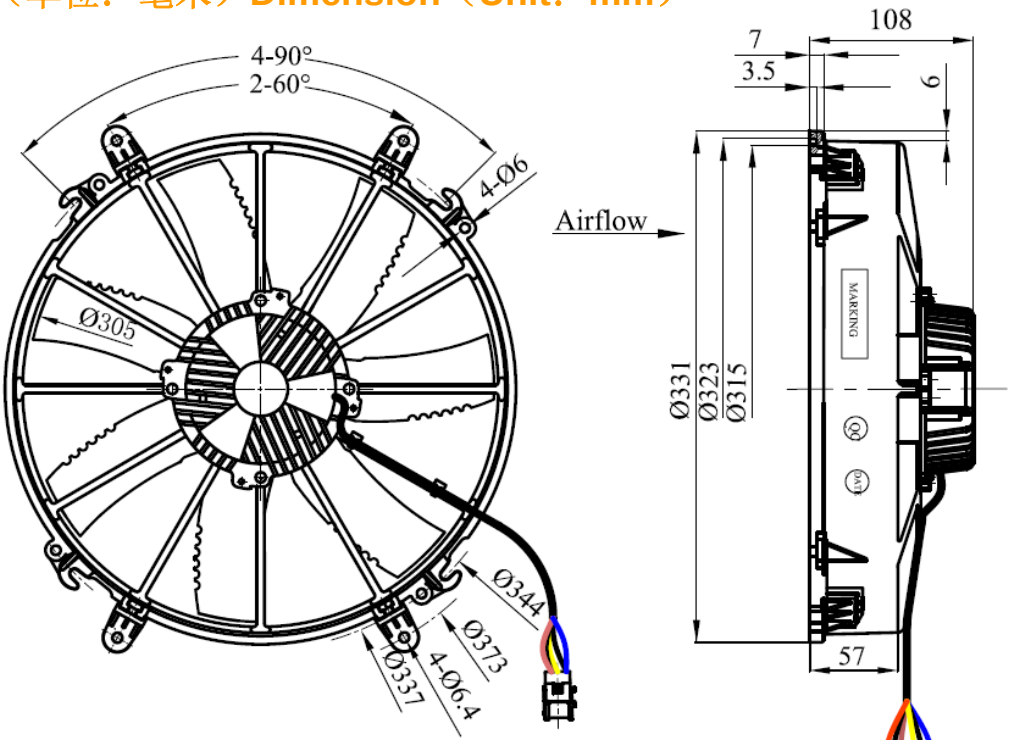
安装尺寸图（单位：毫米）Dimension（Unit：mm）