225mm
无刷蒸发风机 12V DC
BRUSHLESS
CENTRIFUGAL BLOWER

专利产品Patents:
专利号：ZL200720124740.1
专利号：ZL200720187994.8
专利号：ZL200720187993.3

E1 10R-035597

型号/Model:

RA12BL014C-B225-VSP-01

无级变速版 1 Speed/Variable Speed Version

产品特点

低耗能
超长使用寿命
免维护
环保
高效率
可靠性高
短路保护
过电流保护
过热保护
过压保护
低压保护
电机堵转保护

Features:

Low Power Consumption
Super Long Service Life
Maintenance free
Environmental Friendly
High Efficiency
High Reliability
Short circuit protection
Over-current protection
Over-temperature protection
Over-voltage protection
Under-voltage protection
Locked-rotor protection

试验电压 13.5V DC Test Voltage 13.5V DC

静压 Static pressure 毫米水柱 (mmH$_2$O)	风量 Airflow 立方米/小时（m^3/h）	输入电流 Current Input 安培（A）
0	1200	5.8
5	1160	5.7
10	1060	5.6
15	1010	5.5
20	915	5.4
25	806	5.3
30	697	5.2
35	555	5.1
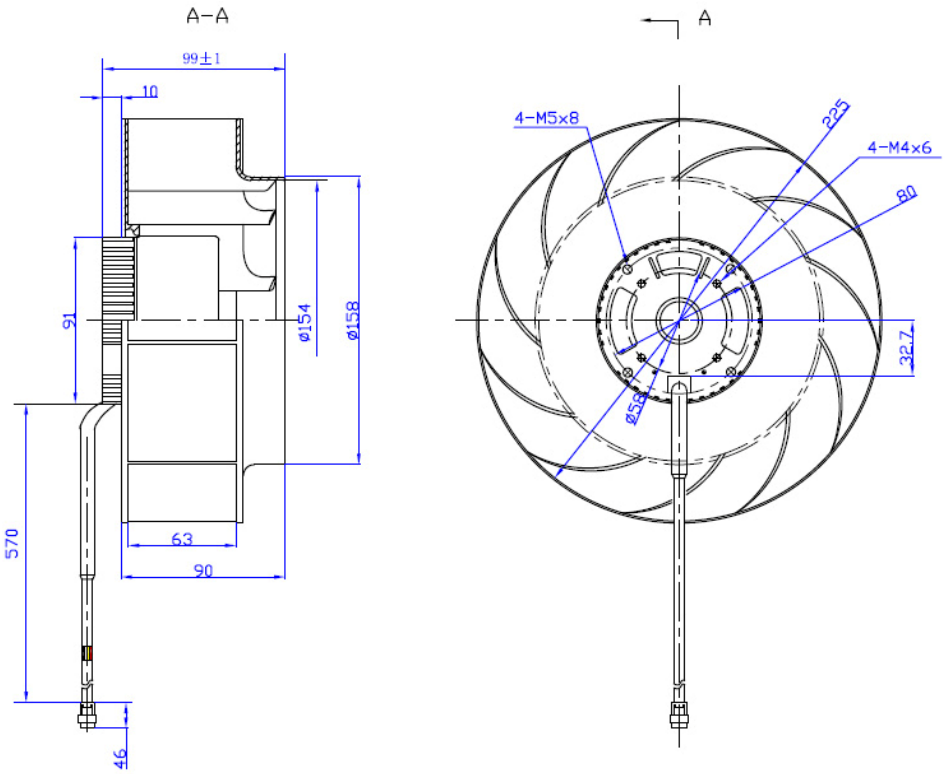
安装尺寸图（单位：毫米）Dimension（Unit：mm）